HIGIENE DE PERSONAL

Lavamanos en V triple, a piso

NAL-LAV-04

Lavamanos en forma de V con triple válvula para tres personas, pedestal largo para fijar en piso.



ESPECIFICACIONES

Ancho	1520 mm
Base	1200 mm
Altura total	1250 mm
Fondo	450 mm
Peso aprox.	52 kg
Material	Acero inoxidable 304 · 316 bajo pedido

DIBUJO TÉCNICO

Medidas en milímetros

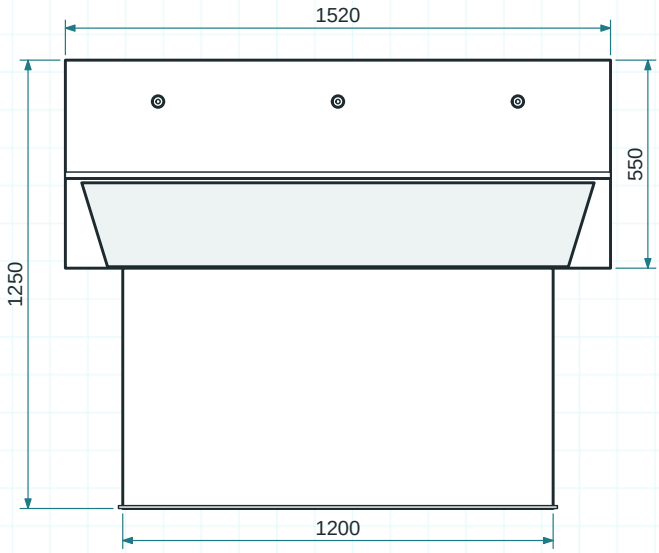

VISTA FRONTAL · TRIPLE VÁLVULA

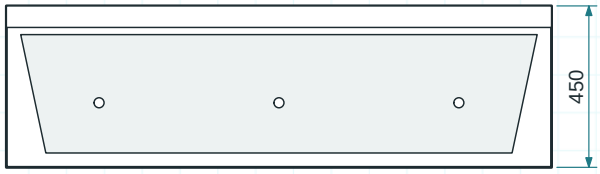

PLANTA

CARACTERÍSTICAS

- 3 servicios con triple válvula
- Pedestal para fijar en piso
- Ideal para aduanas sanitarias

USO RECOMENDADO

Áreas de proceso, lavado y almacenamiento en industria de alimentos, bebidas y farmacéutica.